Nätverksdesign – Switching & Routing

WLAN-konfiguration

Trådlös router

- På ett mindre kontor, eller hemma, körs ofta en trådlös router (ISR)
- Inloggning till denna sker oftast via ett webbgränssnitt, som är samma adress som till nätverks gateway

Livelabb: Konfiguration av trådlös router

Wireless mesh network (WMN)

- Istället för att koppla kabel till varje AP bygger **wireless mesh** på att dessa sätts upp i ett stort kluster
- Populärt på senare år, huvudsakligen i hemmanätverk

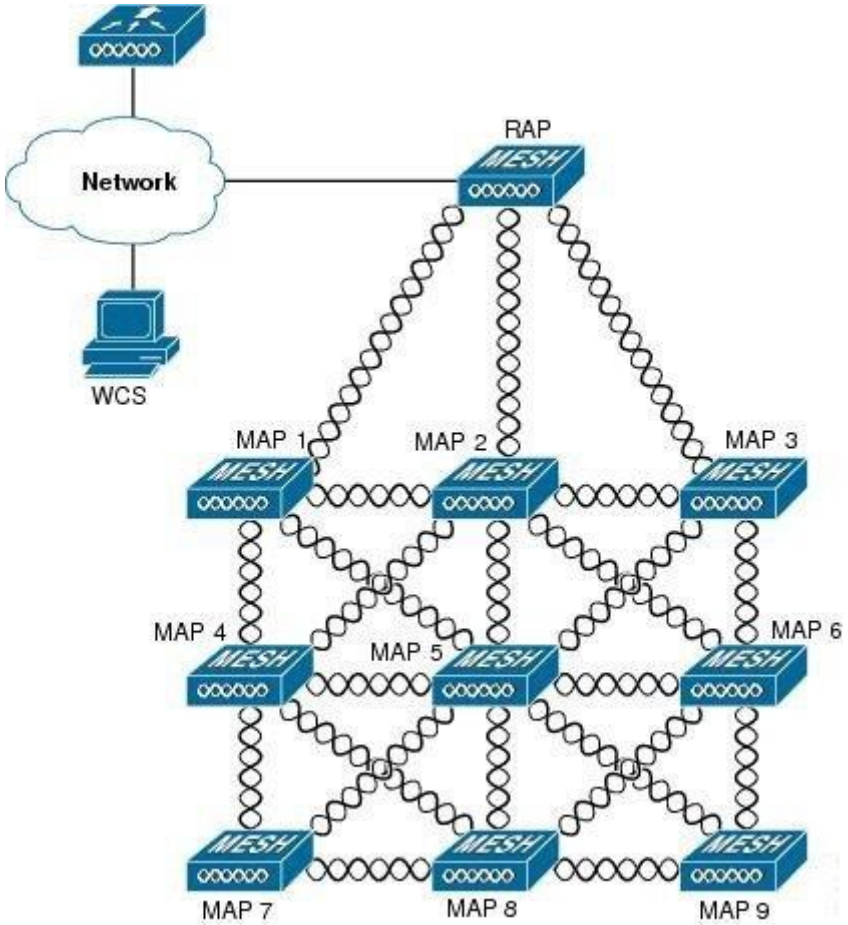

Företagsnätverk

- Det absolut vanligaste är företagsnätverk är en topologi med en (eller flera) WLC kopplat till flertalet APs

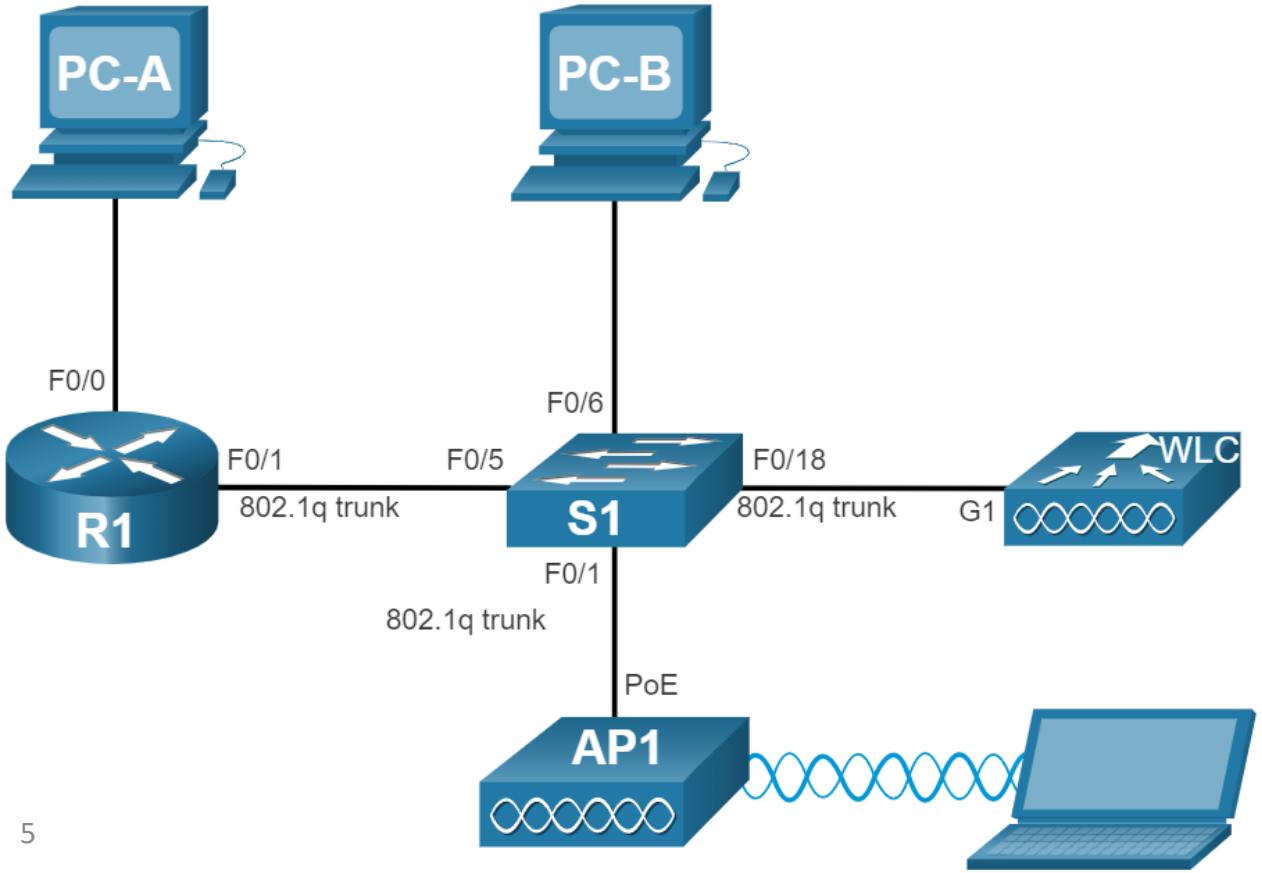

Livelabb: Konfiguration av WLC och AP

Kapitlet nämner även

- Konfiguration av WPA2 Enterprise
- Felsökning

JÖNKÖPING UNIVERSITY

School of Engineering